■ 概 述

ZMQP、M、Q气动薄膜式切断阀，由气动薄膜多弹簧执行机构和控制阀门组成，阀体结构有单座、套筒和三通三种型式。

广泛应用于石油、化工、冶金、电力、轻工、纺织等行业的自动化控制系统中。

技术参数和性能

■ 阀体

型　　式	直通铸造球型阀、三通铸造球型阀
公称通径	15、20、25、32、40、50、65、80、100、125、150、200mm
公称压力	PN1.6、4.0、6.4MPa
法兰连接	JB/T79.1-94、79.2-94等
材　　料	铸钢（ZG230-450）、铸不锈钢（ZG1Cr18Ni9Ti、ZG1Cr18Ni12Mo2Ti）等
上阀盖	标准型-17～+230℃、散热型+230～+450℃、波纹管密封-40～+350℃
压盖型式	螺栓压紧式
填　　料	V型聚四氟乙烯填料、含浸聚四氟乙烯石棉填料、石棉纺织填料、石墨填料

■ 阀内组件

阀芯型式	单座柱塞型阀芯（单座）、压力平衡式阀芯（套筒）、V型缺口阀芯（三通）
流量特性	快开
材　　料	不锈钢（1Cr18Ni9Ti、1Cr18Ni12Mo2Ti、17-4PH、9Cr18、316L）、不锈钢堆焊司太莱合金、钛和耐腐蚀合金等。

■ 执行机构

型　　号	ZHA/B多弹簧薄膜执行机构
膜片材料	丁腈橡胶夹尼龙布、乙丙橡胶夹尼龙布
弹簧范围KPa	20～100（标准）、20-60、60-100、40-200、80-240
供气压力	140～400KPa
气源接口	RC1/4"
环境温度	-30～+70℃

■ 阀作用型式

气关式(B)--失气时阀位开(FO)；气开式(K)--失气时阀位关(FC)

■ 附件

电磁阀、空气过滤减压器、保位阀、行程开关等

■ 额定流量系数Kv、额定行程、泄露量、允许压差

公称通经DN(mm)		15	20	25	32	40	50	65	80	100	125	150	200
流量系数Kv	单座、三通	5	8	12	17	29	43	70	110	165	275	440	600
	套筒			12	17	29	43	70	110	165	275	440	600
额定行程L(mm)		-	-	8		12		20		25	40		
泄 露 量l/h	硬密封	单座：0.01%×阀额定容量； 套筒：0.5%×阀额定容量											
	软密封	VI级											
允许压差(Mpa)	单座、三通	6.4	5.09	2.91	1.85	2.18	1.33	1.52	0.99	0.62	0.6	0.69	0.39
	套筒	6.4											

注：对于波纹管密封调节阀，最大允许压差为1.0MPa，表中数值若小于1.0 MPa则不变，若大于1.0MPa则取1.0 MPa。

■ 结构图

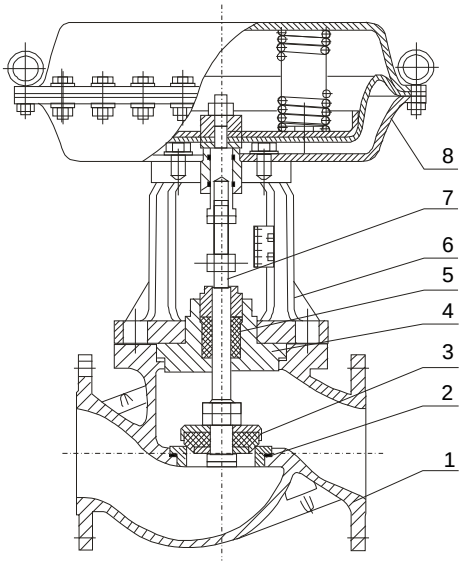

图1　ZMQ气动薄膜单座切断阀

1.阀体　2.阀座　3.阀芯　4.上阀盖　5.填料
6.支架　7.阀杆　8.膜片执行机构

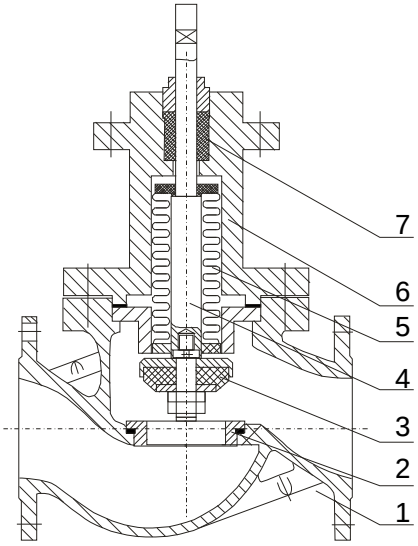

图2　波纹管密封切断阀

1.阀体　2.阀座　3.阀芯　4.阀杆　5.波纹管　6.上阀盖　7.填料

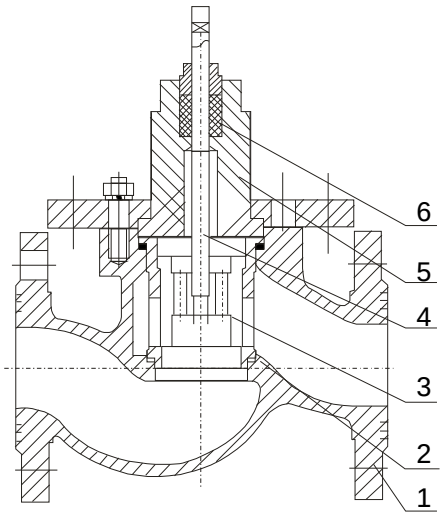

图3　套筒切断阀

1.阀体　2.阀座　3.阀芯　4.阀杆　5.上阀盖　6.填料

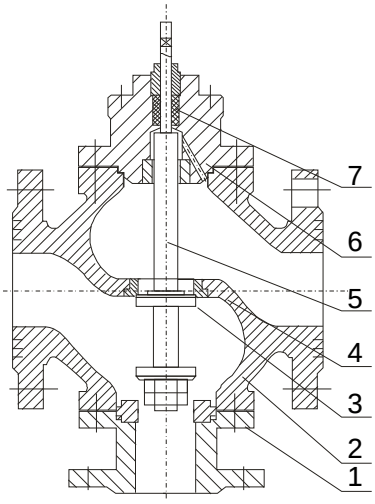

图4　三通切断阀

1.下接管　2.阀体　3.阀芯　4.阀座　5.阀杆　6.上阀盖　7.填料

■ 外形尺寸

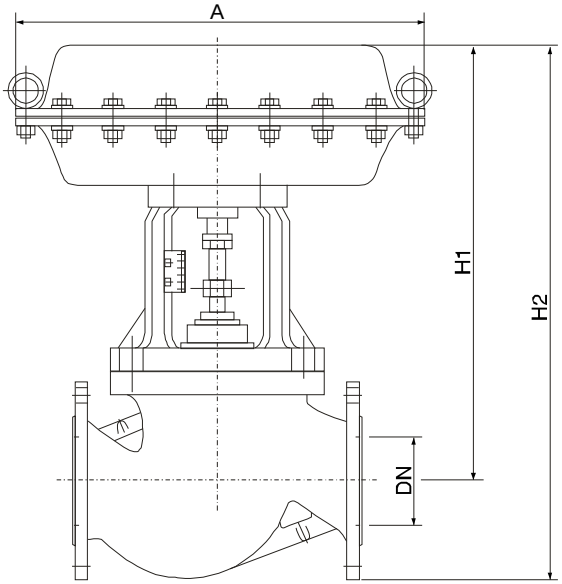

ZMQP、M 单座、套筒切断阀

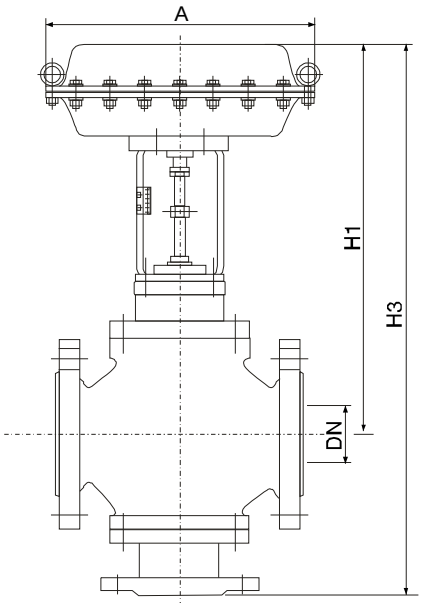

ZMQQ 三通切断阀

公称通经DN(mm)		15	20	25	32	40	50	65	80	100	125	150	200
L	PN16/40	130	150	160	180	200	230	290	310	350	400	480	600
	PN64	210	230	230	260	260	300	340	380	430	500	550	650
A		196				232		308			394		498
H1		243	243	243	255	280	285	348	385	420	560	558	625
H2		291	296	300	325	355	368	440	485	530	685	700	795
H3		375	375	375	390	420	435	495	530	590	886	1008	1120
重量(kg)		9	9	11	13	16	21	33	43	58	70	86	115

注：表中重量数据为PN16阀的重量。
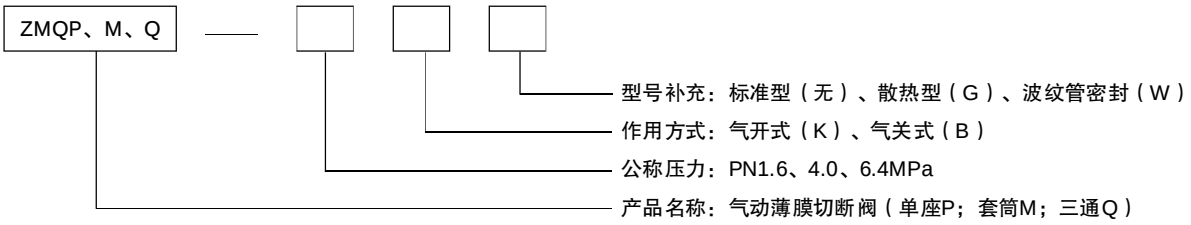
■ 型号说明