ZGB-1 波纹型阻火器:

产品介绍:

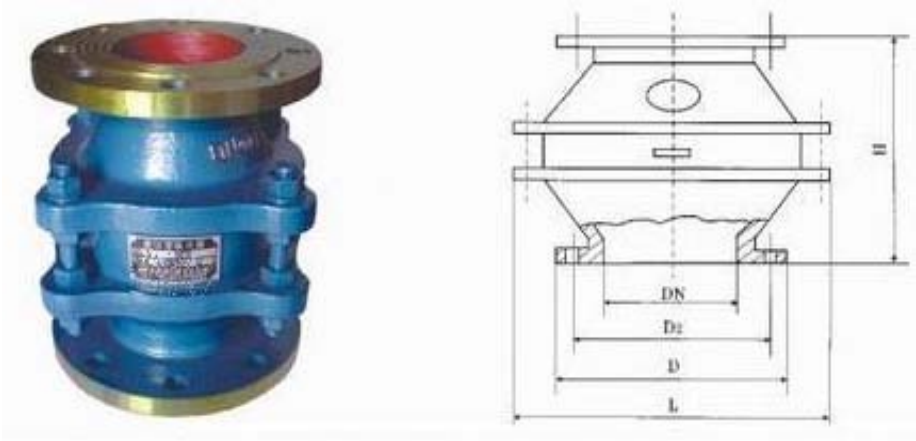

概述:

ZGB-1 新型波纹石油储罐**阻火器**是中国石化总公司北京设计院设计新产品,经公安部天津消防科学研究所根据中华人民共和国GB5908-86 标准检测合格,该产品广泛用于石油储罐,是防止意外火种侵入罐内,防止意外事故,是储罐防火的理想产品。

性能及特点:

该**阻火器**结构合理，重量轻，耐腐蚀，阻爆性能合格，连续 13 次以亚音速火焰试验每次都能阻火。

易检修，安装方便，检查时不用拆卸呼吸阀。耐烧性能合格，耐烧试验 1 小时无回火现象。

阻火器芯子采用不锈钢材料，耐腐蚀，易于清洗。壳体水压试验合格。

适用范围:

该**阻火器**适用于管道、闪点低于 28℃的甲类、油品、氢氧液化类和闪点低于 60℃的煤油、柴油、甲笨、原油等，可与呼吸阀配套使用，又可单独使用，内浮顶油罐通气管上，加油站地下油罐通气管上。

维修与保养:

为了确保**阻火器**的性能达到安全使用目的，对**阻火器**应定期性进行检查，保养。

阻火器每半年检查一次，检查阻火层芯子是否堵塞，变形，腐蚀等。

发现被堵塞的阻火层芯子应清洗干净，确保芯子上的每个孔眼畅通，对于变形和腐蚀的阻火层应更换。

重新安装阻火层芯子时，应保证结合面严密不得漏气。

零部件材料:

阀体材料	碳钢 WCB、不锈钢 304、316、
阻火芯件材料	不锈钢防爆阻火波纹板
密封件材料	耐油石棉橡胶、四氟 PTFE
环境温度 ℃	≤480
公称压力(MPa)	0.6~5.0
防爆级别	BS5501:ⅡA、ⅡB、ⅡC

国标法兰连接外形尺寸： **GB、JB**

规格	安装尺寸（mm）				
	D2	D	L	H	N-d
DN50	Ø110	Ø140	220	235	4×14
DN80	Ø150	Ø185	280	270	4×18
DN100	Ø170	Ø205	325	275	4×18
DN150	Ø225	Ø260	425	290	8×18
DN200	Ø280	Ø315	495	305	8×18
DN250	Ø335	Ø370	595	320	12×18
DN300	Ø395	Ø435	655	405	12×23

美标法兰连接外形尺寸：**ANSI、API、ASME** 可供 JIS 标准

规格	安装尺寸（mm）				
	D2	D	L	H	N-d
2"	Ø120.5	Ø152	220	235	4×19
3"	Ø152.5	Ø190	280	270	4×19
4"	Ø190.5	Ø229	325	275	8×19
6"	Ø241.5	Ø279	425	290	8×22
8"	Ø298.5	Ø343	495	305	8×22
10"	Ø362	Ø406	595	320	12×25
12"	Ø432	Ø483	655	405	12×25