上海立诺防腐阀门制造有限公司

# SPF数字锁定平衡阀（静态平衡阀）

## ■产品概述

SPF **数字锁定平衡阀（静态平衡阀）**

## ■产品介绍

SPF（SP）系列数字锁定平衡阀是液体管路水力工况平衡用阀，它具有优秀的调节性能、截止功能，还具有开度显示和开度锁定功能，在供暖和空调水系统中使用该阀，可达到节热节电的效果。

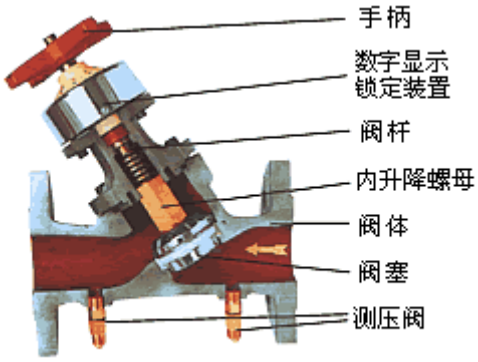


## ■性能及特点

1、优秀的调节性能；

2、优秀的截止功能；

3、精确到 1/10 圈的开启圈数显示；

4、理论流量特性曲线为等百分比（近似）特性，当阀权度为 30-50%时，实际流量特性为线性；

5、具备开度锁定功能，非物业管理人员无法改变设定状态；

6、可方便有效地对压力、流量进行调节，配套智能仪表可方便地显示工作压差与流量，指导和记录平衡调节方案；

7、聚四氟乙烯密封，密封性能可靠，使用寿命长；

8、根据其开度百分比和阀门前后压差，可计算通过阀门的流量；

9、内部元件用不锈钢、铜合金制造，抗锈蚀性能强；

10、内升降阀杆无须预留操作空间；

11、阀体材质：DN15-DN300 为灰铸铁；DN350-DN600 为碳素铸钢；DN15-DN32 为锻压铜合金。

## ■连接尺寸　SPF15-10/16 型

| DN | RP | L | H |
|---|---|---|---|
| 15 | 1/2 | 90 | 110 |
| 20 | 3/4 | 115 | 120 |
| 25 | 1 | 125 | 125 |
| 32 | 5/4 | 140 | 130 |
| 40 | 3/2 | 160 | 140 |

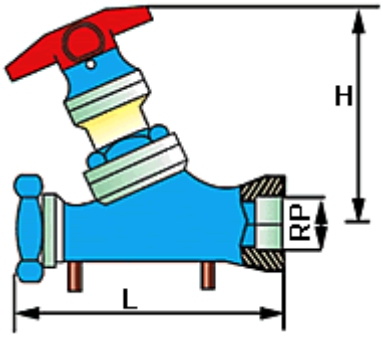


电话：021-66621555　网址：www.linuoff.com
传真：021-56351566　E-mail：linuoff@163.com

■SPF45-16 型

| DN | D | $D_1$ | $D_2$ | L | H |
|---|---|---|---|---|---|
| 32 | 135 | 100 | 76 | 180 | 130 |
| 40 | 145 | 110 | 84 | 200 | 140 |
| 50 | 160 | 125 | 102 | 230 | 195 |
| 65 | 180 | 145 | 122 | 290 | 220 |
| 80 | 195 | 160 | 130 | 310 | 230 |
| 100 | 215 | 180 | 158 | 350 | 260 |
| 125 | 245 | 210 | 184 | 400 | 290 |
| 150 | 280 | 240 | 212 | 480 | 330 |
| 200 | 335 | 295 | 268 | 495 | 530 |
| 250 | 405 | 355 | 320 | 622 | 560 |
| 300 | 460 | 410 | 370 | 698 | 590 |
| 350 | 520 | 470 | 435 | 787 | 780 |
| 400 | 580 | 525 | 485 | 914 | 830 |
| 500 | 705 | 650 | 608 | 978 | 880 |
| 600 | 840 | 770 | 718 | 1295 | 965 |

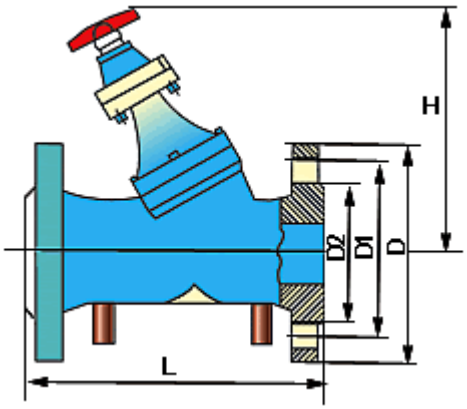


■型号说明

SPF：数字锁定平衡阀；

连接型式：1-内螺纹；4-法兰；

结构形式：5-直通式；

密封件材料：聚四氟乙烯-F、铜合金-T；

公称压力：16=1.6MPa

■主要技术参数

| 内　　容 | 参　　数 | 备　　注 |
|---|---|---|
| 试验压力 | 2.4MPa | 需要耐腐蚀、高压、高温的阀门可面议预定 |
| 公称压力 | 1.6MPa | |
| 工作温度 | 150℃ | |
| 适用介质 | 水、油和其它液体 | |